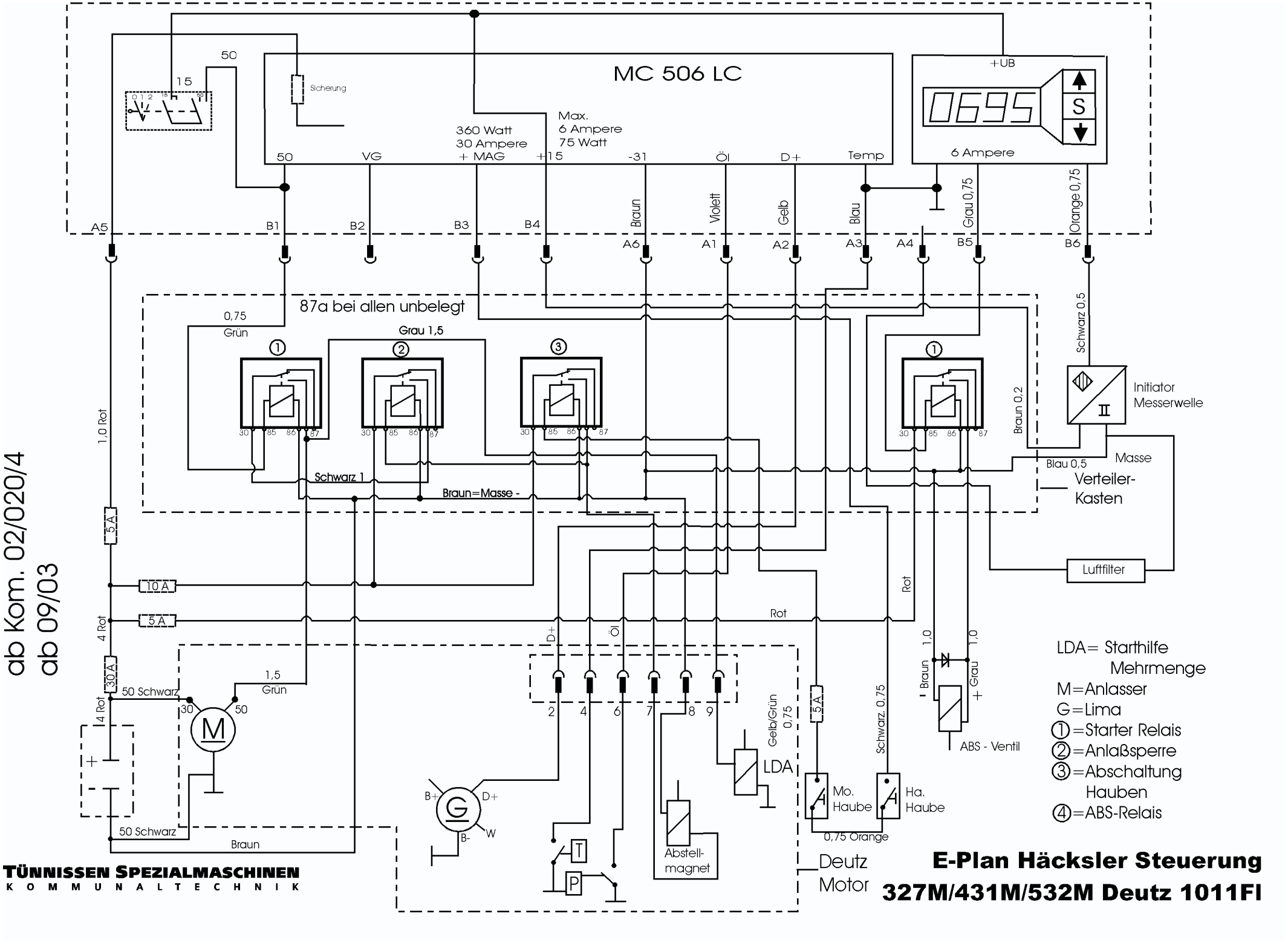
MC 506 LC
Sicherung
50
15
360 Watt
30 Ampere
+ MAG
Max.
6 Ampere
75 Watt
50
VG
+15
-31
Öl
D+
Temp
+UB
0695
S
6 Ampere
A5
B1
B2
B3
B4
A6
A1
A2
A3
A4
B5
B6
Braun
Violett
Gelb
Blau
Grau 0,75
Orange 0,75
87a bei allen unbelegt
0,75
Grün
Grau 1,5
Schwarz 0,5
Initiator
Messerwelle
Braun 0,2
Blau 0,5
Masse
Verteiler-
Kasten
Schwarz 1
Braun=Masse -
1,0 Rot
5 A
10 A
4 Rot
30 A
Luftfilter
Rot
1,5
Grün
50 Schwarz
M
Braun
G
B+
D+
B-
W
T
P
Abstell-
magnet
LDA
Gelb/Grün
0,75
Schwarz, 0,75
Mo.
Haube
Ha.
Haube
0,75 Orange
1,0
Braun
Grau
ABS - Ventil
Deutz
Motor
LDA= Starthilfe
Mehrmenge
M=Anlasser
G=Lima
①=Starter Relais
②=Anlaßsperre
③=Abschaltung
Hauben
④=ABS-Relais
ab Kom. 02/020/4
ab 09/03
TÜNNISSEN SPEZIALMASCHINEN
KOMMUNALTECHNIK
E-Plan Häcksler Steuerung
327M/431M/532M Deutz 1011FI